Рекомендация по установке жидкостного отопителя на автомобиль Mitsubishi Lancer - 2006 года выпуска 1,3l /60kW 1,6l /72kW 2,0l /99kW

1 – Отопитель № 20 1866 05 00 00
2 - Предохранители с реле
3 - Водяной насос
4 - Мини таймер №22 1000 32 35 00
5 - Топливный насос
6 - Топливозаборник

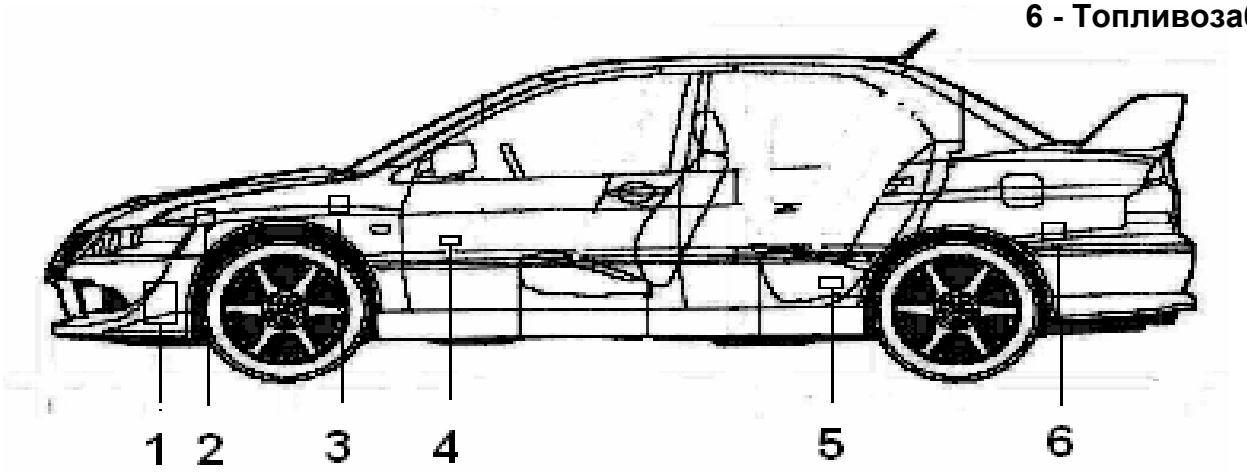

Рекомендуются следующие требования монтажа.

Данные требования к монтажу отопителя действительны для автомобиля Mitsubishi Lancer.
В зависимости от исполнения автомобиля могут выявиться отклонения от данных рекомендаций к установке.
Работнику необходимо проверить комплектацию узлов автомобиля перед установкой и при необходимости учесть отклонения по отношению к данным рекомендациям монтажа.
В дополнение к данным рекомендациям монтажа следует соблюдать инструкцию по монтажу отопителя.
Общее время установки отопителя составляет-3,5 часа.

Предустановочная досборка отопителя

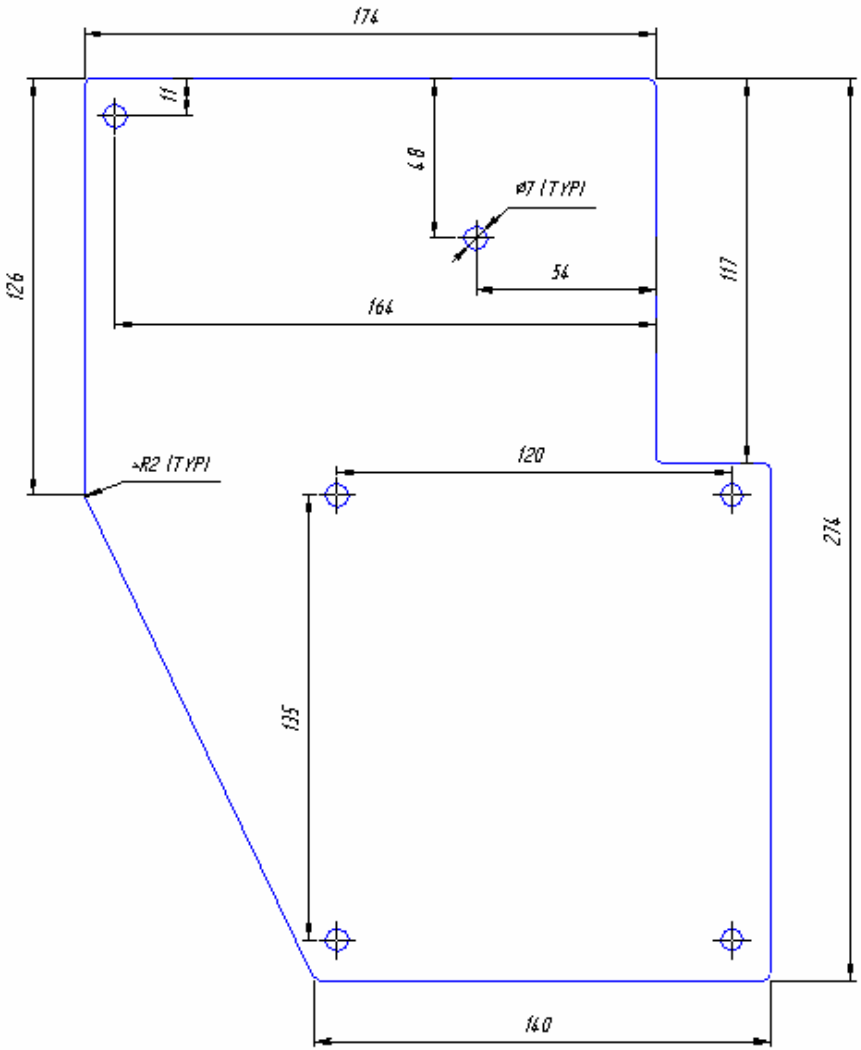

Кронштейн отопителя

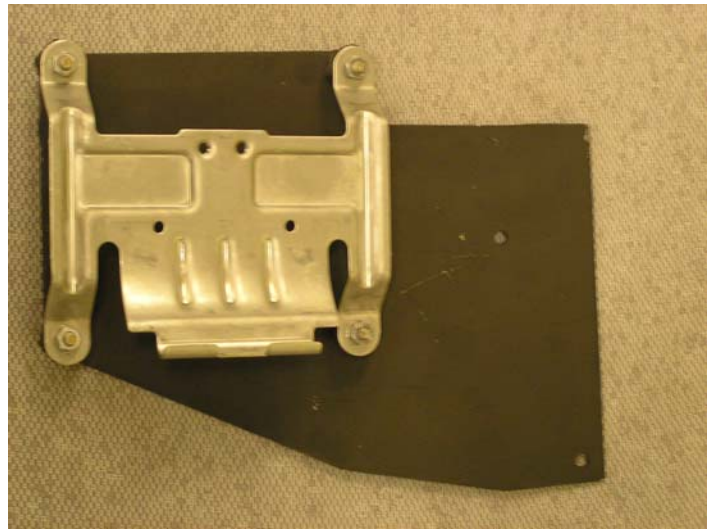

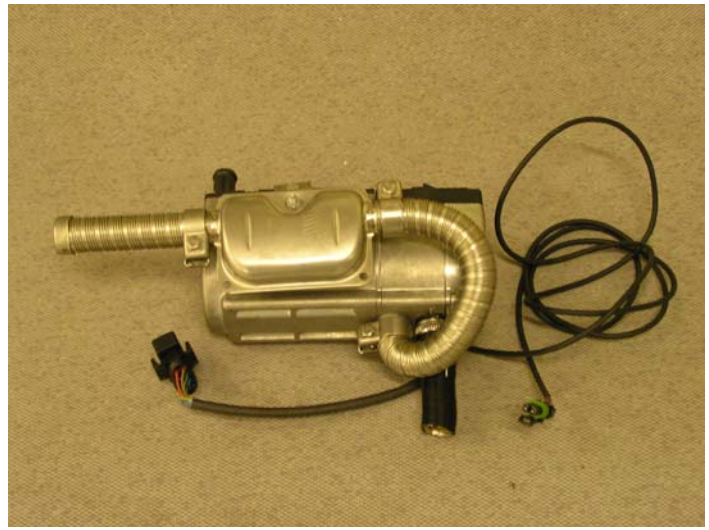

Отопитель в сборе с глушителем

Место установки отопителя

Технологические отверстия с резьбой по крепежу отопителя кронштейна

Установка кронштейна.
(винтами М4*16мм с шайбой и гайкой 4,3)

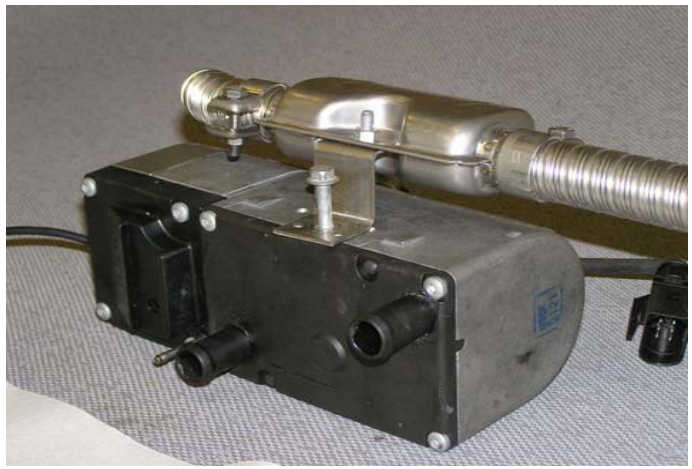

Крепежный болт отопителя

Установка отопителя

Подключение к жидкостному контуру

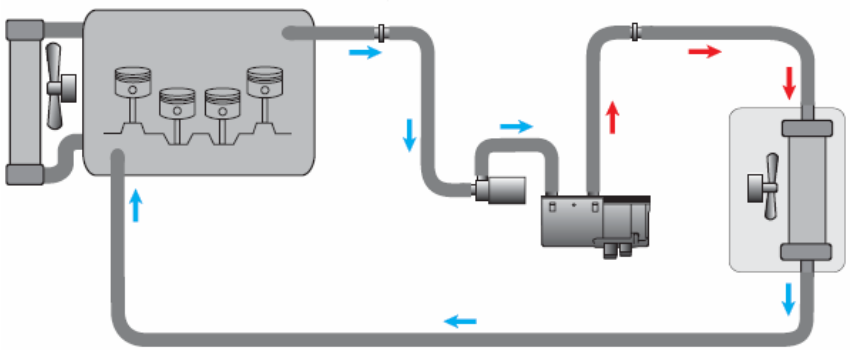

Схема подключения жидкостому контура

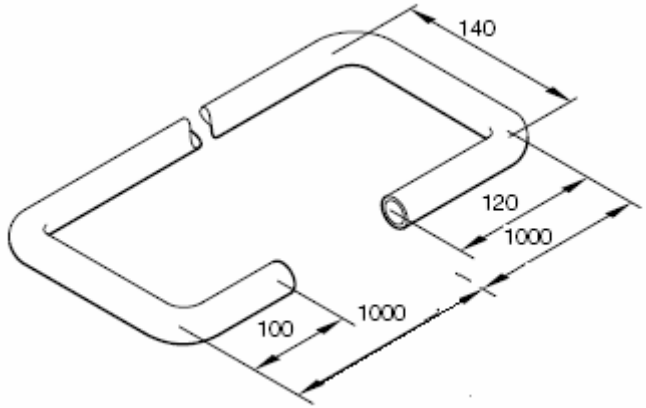

Водяные шланги

Отсоединить шланг подачи воды к теплообменнику автомобиля и подсоединить шланги с помощью переходника к отопителю Гидроник. Присоединить шланг с помощью переходника и подключиться к выходу водяного насосо. Дополнительно закрепить шланг хомутоми.

Внимание!

Шланги для воды Гидроника перед окончательным подключением наполнить охлаждающей жидкостью. Защитить все шланги от трения и в соответствующих местах, закреплять соединительными лентами.

Подключение к жидкостному контуру

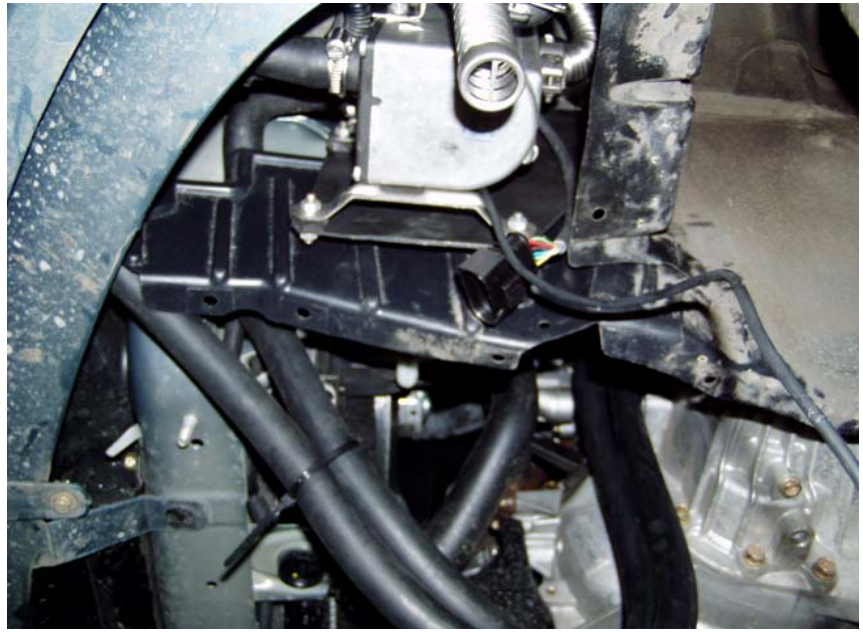

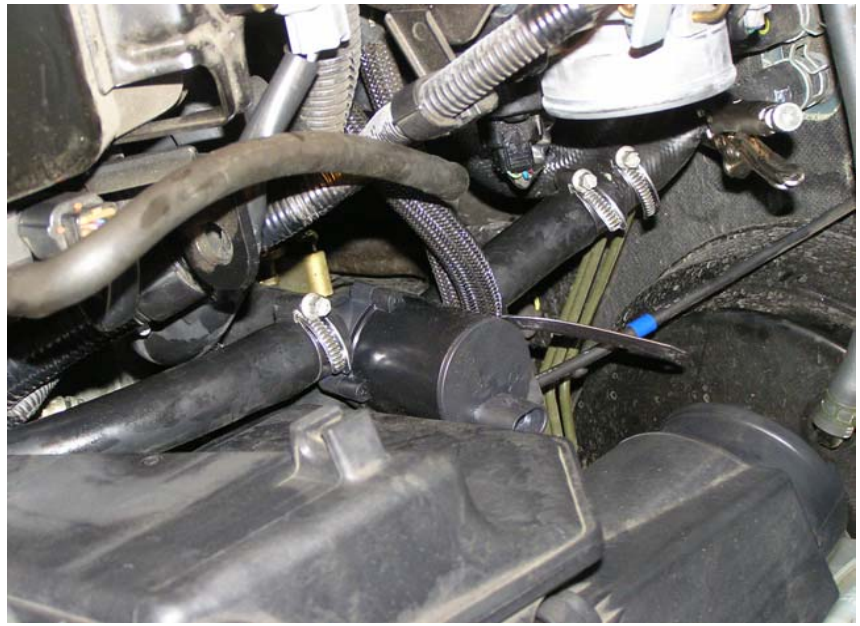

Подача топлива.

Вынуть из зажимов днища автомобиля монтажную крышку для арматуры бака под задним сидением. Демонтировать арматуру бака из топливного бака с помощью специального инструмента. Ослабить верхнюю часть арматуры бака. Укоротить топливозаборник примерно до 135 мм. Просверлить в арматуре бака отверстие 10мм и закрепить топливозаборник.

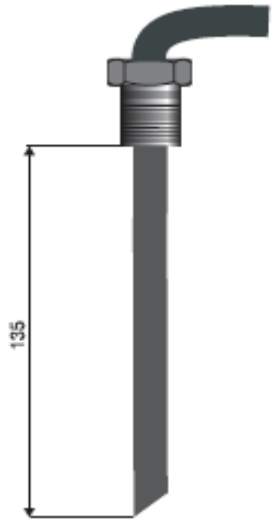

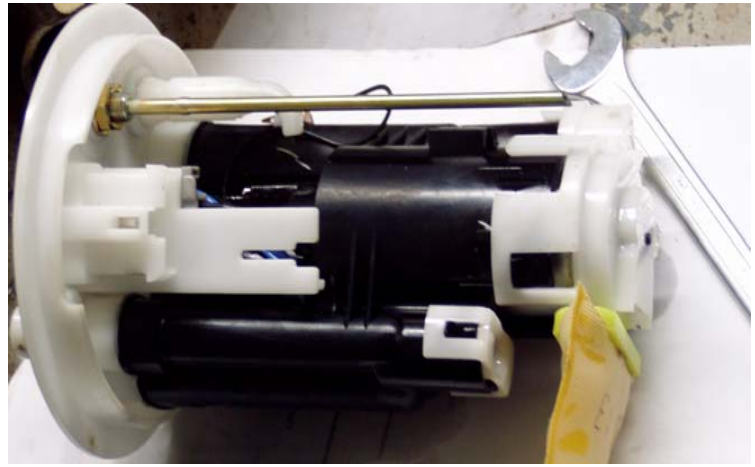

Электрика

Проложить и подключить кабельный жгут для Гидроника.
Закрепить болтиком держатель предохранителей и штепсельный цоколь для реле вентилятора. Вставить реле вентилятора в штепсельный цоколь. Проложить кабельный жгут управления и включения вентилятора вдоль собственного кабельного ствола автомобиля в салоне (пространство ног пассажира). Проложить кабельный жгут к дозировочному насосу. Проложить плюсовой и минусовой кабель над держателем предохранителей к батарее и подсоединить.

Внимание!
При прокладке кабельных жгутов обязательно обращайте внимание на достаточное расстояние до горячих деталей автомобиля.

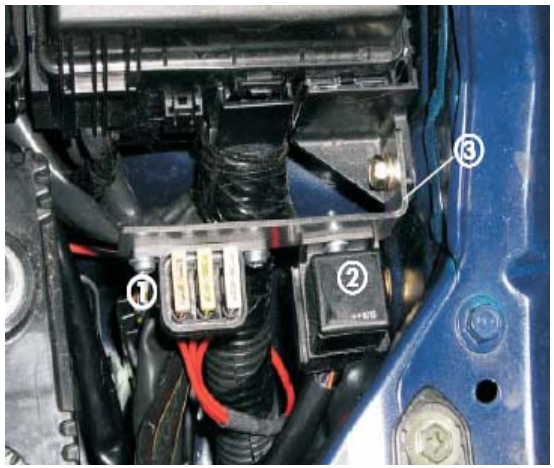

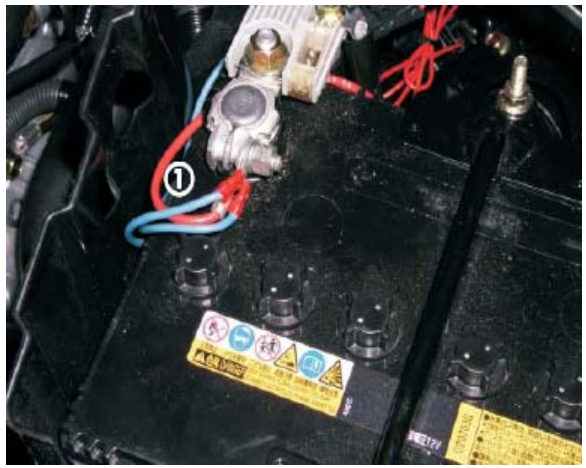

1. Предохранители
2. Реле
3. Кронштейн

1. Плюсовой кабель

Кабельный жгут

Проложить топливопроводы.

Проложить всасывающий трубопровод, топливную трубку 4х1 от топливозаборника к дозировочному насосу и подсоединить соединительными шлангами 3,5х3. Проложить напорный трубопровод 4х1,25 вместе с кабельным жгутом от дозировочного насоса вдоль собственных топливопроводов автомобиля к Гидронику. Подсоединить напорный трубопровод с соединительными шлангами 3,5х3 к топливной трубе Гидроника. Подсоединить кабельный жгут для дозировочного насоса. Закрепить кабельный жгут и напорный трубопровод к автомобилю закрепляющими лентами. Топливную трубку 4х1, длиной 135мм и топливозаборник соединить топливным шлангом 3,5х5. Топливную трубку 4х1 в нижней части арматуры бака провести черезимеющееся отверстие до днища арматуры бака. Дополнительно закрепить топливную трубу 4х1 фиксирующими лентами к арматуре бака. Снова установить арматуру бака.

Внимание!

Все без исключения шланговые соединения закрепить хомутиками.
При прокладке топливопроводов обязательно обращайте внимание на достаточное расстояние до горячих деталей автомобиля.

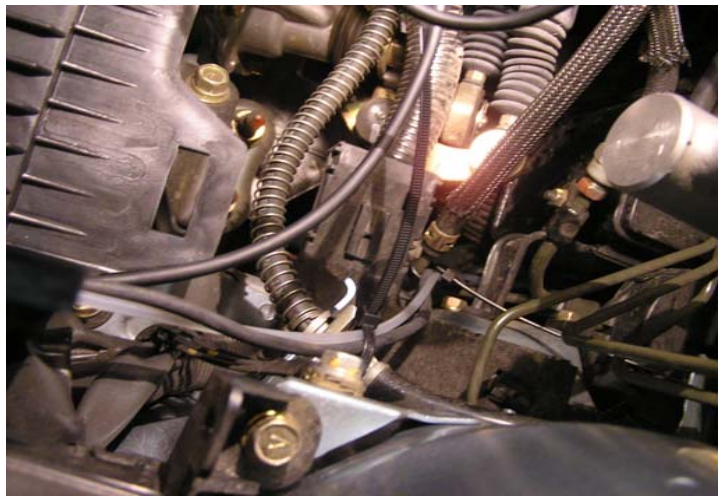

Подключение к вентилятора осуществляется через 6-полюсный штекер С-210 находящийся в распределительном устройстве автомобиля со стороны водителя Подключение производится согласно схеме.

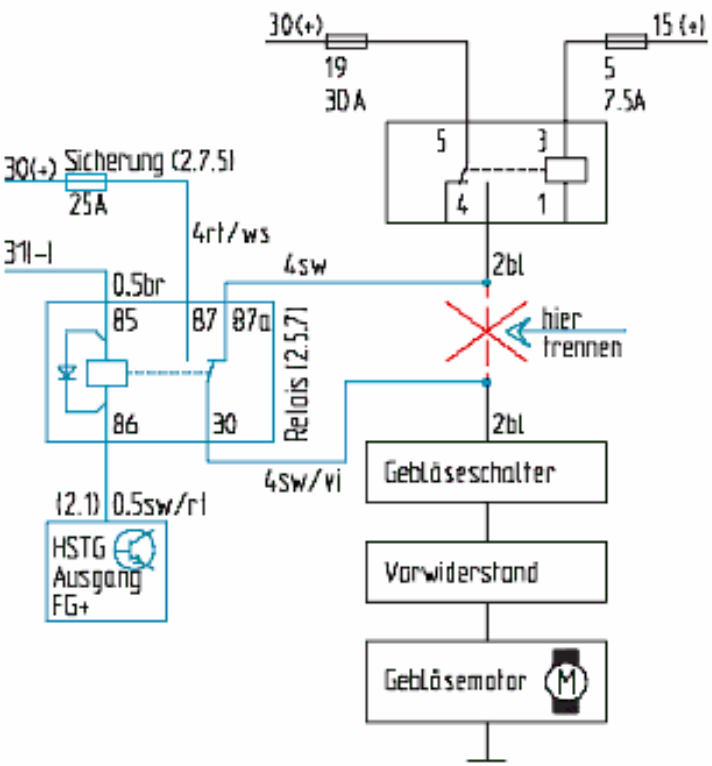

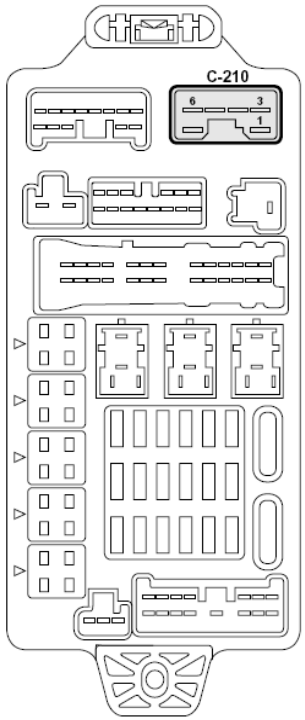

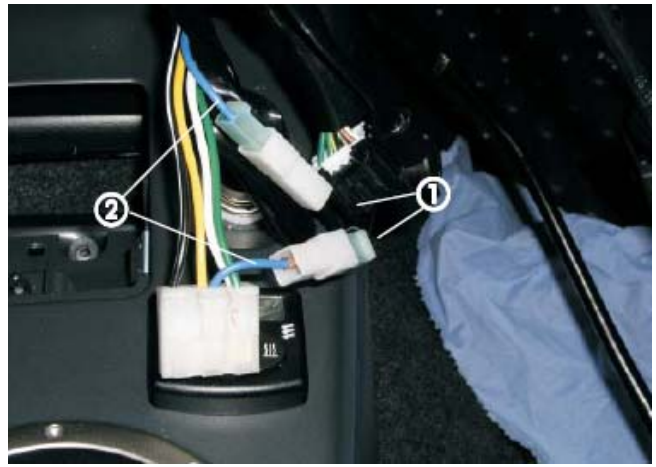

Цвета проводов

rt	=	красный	gr	=	серый
bl	=	синий	ge	=	желтый
ws	=	белый	vi	=	фиолетовый
sw	=	черный	br	=	коричневый
gn	=	зеленый	li	=	лиловый

Установка мини-таймера.

Прикрепить шаблон для сверления позади рукоятки переключателя на средней консоли. Просверлить оба крепежных отверстия Ø 2,5мм и Ø 7,5мм. Проложить кабельный жгут управления отопителем к месту установки мини-таймера и подсоединить. Закрепить мини-таймер на средней консоли.

Внимание!

При монтаже мини-таймера не нажимайте на ЖК-дисплей!

После монтажа

Подсоединить батареи.
Снова установить все демонтированные детали.
Проверить, хорошо ли установлены все провода, хомуты и выполнены электрические соединения.
Спустить воздух из системы водяного охлаждения и проверить герметичность.
Рекомендуется полное соблюдение всех указаний изготовителя автомобиля при заполнении системы водяного отопления и спуске воздуха из нее.
Закрепить все свободно лежащие провода кабельными фиксирующими лентами.
Соблюдайте инструкции и правила техники безопасности, содержащиеся в техническом описании.